Langaton painikemoduuli, 1-kert. Mini
Tilausnro. : 5423 00
Langaton painikemoduuli, 1-kert. Mini, potentiaalivapaa
Tilausnro. : 5424 00

Käyttöohje

1 Turvallisuusohjeet

Sähkölaitteet saa asentaa vain valtuutettu sähköasentaja.

Vaikeat loukkaantumiset, tulipalo tai aineelliset vahingot ovat mahdollisia. Tutustu huolellisesti ohjeisiin ja huomioi ne.

Sähköiskun vaara. Kytke vapaaksi ennenkuin aloitat työt laitteella tai kuorman parissa. Huomio kaikki suojajohtokytkimet, jotka voivat aiheuttaa vaarallisia jännitteitä laitteeseen tai kuormaan.

Sähköiskun vaara. Kojetta ei voi kytkeä irti valaistusvirtapiiristä.

Sähköiskun vaara SELV/PELV-asennuksessa. Ei sovellu SELV/PELV-jännitteiden kytkentään.

Radiotaajuudella toimiva siirtokanava on yhteiskäyttöinen siirtokanava eikä sen vuoksi sovellu turvatekniikan käyttöalueelle kuten esim. hätäkatkaisu, hätäsoitto.

Tämä ohje on osa tuotetta ja se on tarkoitettu loppukäyttäjälle.

2 Kojeen rakenne

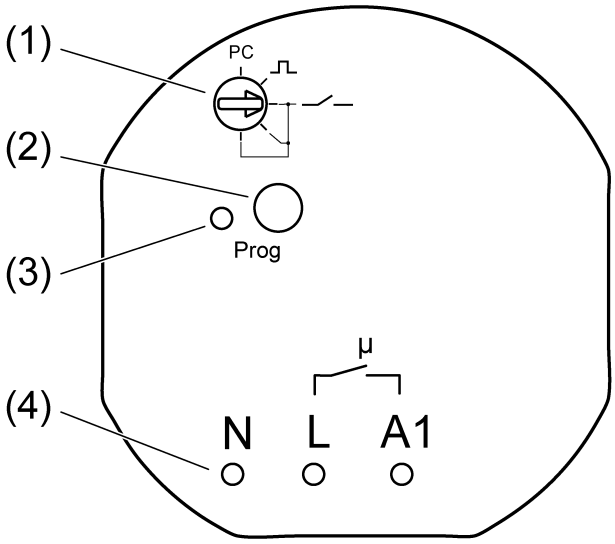

Kuva 1: Radio-kytkentä-/painiketoimilaite

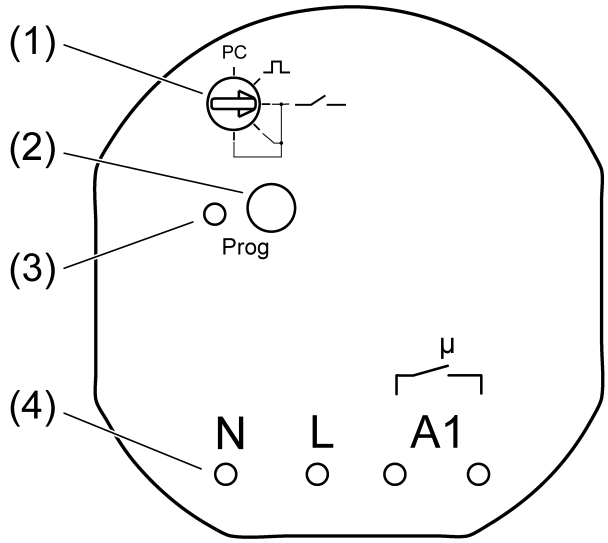

Kuva 2: Radio-kytkentä-/painiketoimilaite potentiaalivapaa

(1) Käyttötavan kytkin
(2) Painike **Prog**
(3) Tila-LED
(4) Jännitteenmittauksen mittauspisteet, takapuolen liittimet

3 Toiminto

Määräysten mukainen käyttö

- Valaisimien kytkeminen
- Käyttö soveltuvilla eNet radiolähettimillä
- Asennus rasiaan DIN 49073 mukaisesti sopivalla kannella
- Asennus pinta- tai uppoasennusrasiaan (lisätarvike) välikatoissa.

Tuoteominaisuudet

- Käyttötapakytkin kytkin-/painike-elimen vaihtokytkentään tai parametrisointiin eNet palvelimen avulla
- Tilapalaute radiolähettimeen
- Tapahtumien ohjaus mahdollista
- Lähdön voi kytkeä painikkeen **Prog** avulla
- Tilanäyttö LEDin kautta

Kytkinkäyttö:

- Päällekytkentäsähke: Laite kytkeytyy päälle
- Poiskytkentäsähke: Laite kytkeytyy pois päältä

Näppäinkäyttö:

- Releen kosketin säilyy niin kauan suljettuna kun päällekytkentä- tai poiskytkentäsähkeitä vastaanotetaan
- Päällekytkennän enimmäisaika on 60 sekuntia

Säädettävissä eNet palvelimen avulla:

- Vilkkutoiminto
- Jälkiviiveaika
- Päälle-/päältäkytkennän viive
- Sulku- ja avauskäyttö
- Päältä kytkennän esivaroitus
- Kytkennän vähimmäisuusinta-aika
- Käyttösulut
- Jatkuvasti päällä, jatkuvasti päältä

i Jos käytössä on eNet palvelin, käyttö ja signaalit voivat poiketa tässä mainitusta.

eNet-palvelimen lisätoiminnot:

- Täysin koodattu langaton siirto (AES-CCM) alk. eNet-palvelinohjelmiston versiosta 2.0
- Laitteen ohjelmiston päivitys
- Toistotoiminto
- Vikatallentimen lukeminen

Toiminta sähköjen palautumisen jälkeen

eNet-palvelimen avulla voidaan toiminta parametrisoida sähköjen palattua. Tehdasasetus: POIS PÄÄLTÄ.

4 Käyttö

Käyttö radiolähettimien kanssa, huomio radiolähettimiä koskevat ohjeet.

5 Tietoja valtuutetuille sähköasentajille

5.1 Asennus ja sähkökytkentä

VAARA!

Sähköiskun vaara jännitteisiä osia kosketettaessa.

Sähköisku voi johtaa kuolemaan.

Kytke kaikkia vastaavat johdinsuojakytkimet vapaaksi ennenkuin aloitat työt laitteella tai kuorman parissa. Ympäristön jännitteelliset osat on suojattava.

Toimilaitteen liitäntä ja asennus

Jotta siirron laatu olisi mahdollisimman hyvä, pidä tarpeeksi etäisyyttä mahdollisiin häiriölähteisiin, näitä ovat esim. metallipinnat, mikroaaltouunit, HiFi- ja TV-laitteet, esikytkentälaitteet tai muuntajat.

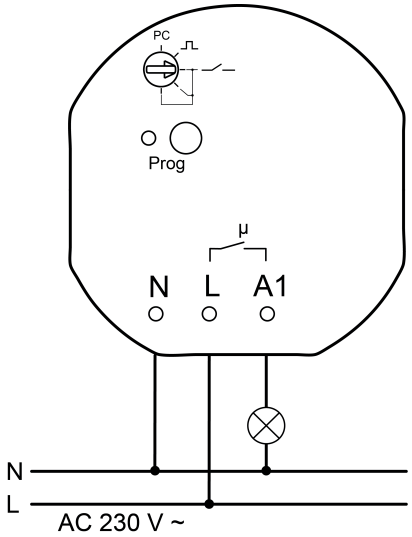

Kuva 3: Liitäntäesimerkki radio-kytkentä-/painiketoimilaite

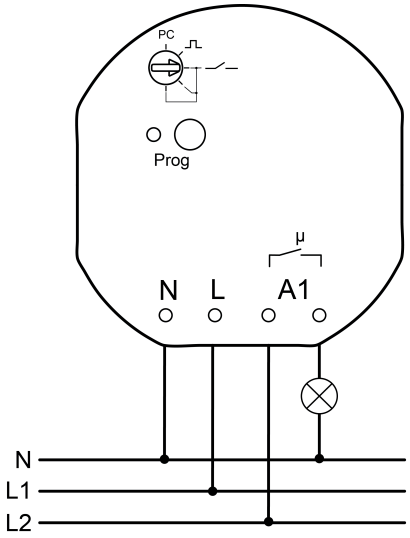

Kuva 4: Liitäntäesimerkki radio-kytkentä-/painiketoimilaite potentiaalivapaa

- Liitä kuorma liitäntäesimerkin (kuva 3) tai (kuva 4) mukaan.
- Jos useat johdonsuojakytkimet syöttävät vaarallisia jännitteitä laitteeseen tai kuormalle, johdonsuojakytkimet on yhdistettävä siten, että voidaan varmistaa jännitteestä erottaminen.
- Sijoita toimilaite kojerasiaan siten, että painike **Prog** ja tila-LED jäävät näkyviin.

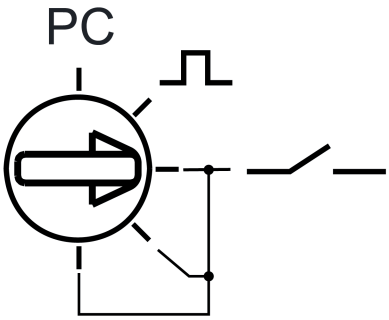

Kuva 5: Käyttötavan kytkin

Kytkimen asento	**Toiminto**
PC	Käyttötapa ja parametri asetettu eNet palvelimella *)
⎍	Näppäinkäyttö
⁄	Kytkinkäyttö

*) Jos käyttötavan kytkintä käännetään asennosta **PC** toiseen käyttötapaan, parametrit asetetaan tehtaan asetuksiin. eNet-Serverillä tehdyt asetukset poistetaan.

- Säädä käyttötapakytkin.
- Kytke verkkojännite päälle.

i Kuorma voidaan kytkeä painikkeen **Prog** lyhyellä painalluksella.
Tila-LED palaa: Lähtö on kytketty päälle.
Tila-LED ei pala: Lähtö on pois päältä

- Suorita käyttöönotto.

i Käännä vaikeapääsyisissä asennuspaikoissa käyttöönoton ja toimintatarkastuksen jälkeen käyttötavan kytkin asentoon **PC**. Laiteasetuksia voidaan näin muuttaa myöhemmin eNet Serverin -palvelimen avulla ilman hankalia asennustöitä.

- Asenna sopiva suojakansi.

5.2 Käyttöönotto

VAARA!

Sähköiskun vaara jännitteisiä osia kosketettaessa.

Sähköisku voi johtaa kuolemaan.

Käyttöönoton aikana peitetään radiolähettimien ja toimilaitteiden sekä niiden lähellä olevat jännitettä johtavat osat.

i Toimilaitteen voidaan ottaa vaihtoehtoisesti käyttöön tässä kuvattuun käyttöönottoon myös eNet Serverin avulla.

Liitä toimilaite radiolähettimiin

Kuorma on kytkettynä pois päältä.

- Paina painiketta **Prog** yli 4 sekunnin ajan.

  Kuorma kytkeytyy päälle.

  Tila-LED vilkkuu 4 sekunnin kuluttua ja kuorma kytkeytyy pois päältä. Toimielin on noin 1 minuutin ajan ohjelmointitilassa.
- Radiolähetin viedään ohjelmointimodukseen (katso radiolähettimen ohje).
- Sähke laukaistaan radiolähettimestä.

  Toimielimen tila-LED palaa 5 sekunnin ajan.

  Toimielin on liitetty radiolähettimeen. Toimielin ja radiolähetin poistuvat automaattisesti ohjelmointitilasta.

i Jos toimilaitteen tila-LED vilkkuu noin 5 sekunnin ajan 3 kertaa 1 sekunnin välein, ohjelmointi ei ole onnistunut. Kaikki muistipaikat on varattu toimilaitteessa tai radiolähettimessä.

i Radiolähettimen kaikki päälle- ja päältä-painikkeet yhdistyvät automaattisesti toimielimeen, heti kun saadaan ensimmäinen yhteys radiolähettimeen.

i Tapahtumapainikkeet täytyy liittää erikseen.

Radiolähettimen yhteyden erottaminen

- Suorita samat vaiheet kuten liitettäessä (katso Toimilaitteen liittäminen radiolähettimeen).

  Tila-LED vilkkuu 5 sekuntia nopeasti. Toimielin on erotettu radiolähettimestä. Toimielin ja radiolähetin poistuvat automaattisesti ohjelmointitilasta.

i Jos useampia yhteyksiä tai yhteen radiolähettimeen kytkettyjä näyttämöpainikkeita löytyy, täytyy kaikki erottaa erikseen.

i Radiolähettimen painikkeet kaikki-päälle ja kaikki-päältä erotetaan automaattisesti heti, kun viimeinen vastaavan lähdön radiolähettimen yhteys erotetaan. Erottamista ei voi suorittaa käsin.

Laitteen palauttaminen tehdasasetuksiin

Kaikki yhteydet radiolähettimiin katkaistaan ja parametrit palautetaan tehtaan asetuksiin. Jos käyttötavan kytkin on asennossa **PC**, suoritetaan kytkinkäytön asetukset.

i Yhteydet jää radiolähettimiin ja ne täytyy poistaa erikseen.

Kuorma on kytkettynä pois päältä.

- Painiketta **Prog** painetaan vähintään 20 sekunnin ajan.

  Kuorma kytkeytyy päälle.

  Tila-LED vilkkuu 4 sekunnin kuluttua ja kuorma kytkeytyy pois päältä. 20 sekunnin kuluttua tila-LED vilkkuu nopeammin.
- Päästä ote painikkeesta **Prog** ja paina sitä 10 sekunnin kuluttua uudestaan lyhyesti.

  Tila-LED vilkkuu n. 5 sekunnin ajan hitaammin.

  Laitteen tehdasasetukset on palautettu.

6 Liite

6.1 Tekniset tiedot

Nimellisjännite	AC 230 V ~
Verkkotaajuus	50 / 60 Hz
Ympäristön lämpötila	-25 ... +70 °C
Kytkentävirta 35 °C:ssa	
Resistiivinen	16 A (AC1)
Kytkentävirralla > 10 A liitäntäjohto 2,5 mm²	
Loistelamput	4 AX
Vähimmäiskytkentävirta AC	100 mA
Kosketintoiminta	µ
Valmiustila-teho	0,5 W
Liitäntäteho 35 °C:ssa	
Hehkulamput	2300 W
HV-halogeenilamput	2000 W
Elektroninen muunnin	1500 W
Induktiiviset muuntajat	1000 VA
HV-LED-lamput	tyyp. 500 W
Komp. loistelamput	tyyp. 500 W
Loistelamput, kompensoimattomat	920 VA
Kapasitiivinen kuorma	690 VA (560 µF)
Liitäntä	
yksijohtiminen	0,75 ... 4 mm²
hienolankainen monisäikeisen kaapelin päätteellä	0,75 ... 2,5 mm²
Mitat Ø×H	53×28 mm
Radiotaajuus	868,0 ... 868,6 MHz
Lähetysteho	maks. 20 mW
Lähetyksen kantama esteettömässä ympäristössä	tyyp. 100 m
Vastaanottimen luokittelu	2

6.2 Parametriluettelo

Laiteparametreja voi muuttaa eNet-Serverillä:

Device and channels

Parameters	Setting options, Basic setting	Explanations
Function	Light, switching, unused Basic setting: Light	Light The channel is integrated for the "Lighting" central function in the **eNet SMART HOME app**. Switching The channel is not integrated in any central function. Unused The channel is not displayed in the **eNet SMART HOME app** and is disabled for use in the commissioning interface.

Operating mode	Switching operation Push-button operation Flashing Continuous on Continuous off Basic setting: Switching operation	Switching operation After switch-on, the device remains stable in the "On" state, and stable in the "Off" state after switch-off. Push-button operation The device switches "On" when any channel button of a radio transmitter is pressed and "Off" when the button is released. It is irrelevant whether the "On" or "Off" channel button is pressed. Flashing Switch-on starts flashing and switch-off stops flashing. The default flash frequency is 1 Hz. This frequency is also the maximum flash frequency. The flash frequency can be changed using parameters. The parameter "Switch-off delay" is used for the pulse time and the parameter "Switch-on delay" for the pause time. Continuous on The output switches to continuously "On". All operations of radio transmitters and the **Prog** button are ignored. Continuous off The output switches to continuously "Off". All operations of radio transmitters and the **Prog** button are ignored.

Advanced device settings

Parameters	**Setting options, Basic setting**	**Explanations**
Manual commissioning	On, Off Basic setting: On	Disables manual commissioning for all device channels. In the "Off" setting, the device cannot be reset to the factory setting.
Repeater mode	On, Off Basic setting: Off	In addition to its other functions, the device can be used as a repeater. In the "On" setting, the device repeats all the received telegrams.

Channel settings

Parameters	**Setting options, Basic setting**	**Explanations**

Switch-on delay	0 s … 24 h Basic setting: 0 s	The load switches on after a delay. Repeated switch-on commands restart the delay time. If the load has not yet been switched on due to the delay when a switch-off command comes, then the load will remain off. In Flashing operating mode, the pause time is set using this parameter. Comment: The set times apply to operation using radio transmitters. The relay is switched immediately when the **Prog** button is pressed.
Switch-off delay	0 s … 24 h Basic setting: 0 s	The load switches off after a delay. Repeated switch-off commands restart the delay time. If the load has not yet been switched off due to the delay when a switch-on command comes, then the load will remain on. In Flashing operating mode, the pulse times are set using this parameter. Comment: The set times apply to operation using radio transmitters. The relay is switched immediately when the **Prog** button is pressed.
Run-on time	0 s … 24 h Basic setting: 0 s	As soon as a run-on time has been entered, the actuator will no longer remain on permanently, but only for the length of the run-on time. The run-on time is restarted if actuation is repeated. This parameter is directly connected to the "Manual switch-off of run-on time" parameter. Comment: The set times apply to operation using radio transmitters. The relay is switched immediately when the **Prog** button is pressed.
Manual switch-off of the run-on time	On, Off Basic setting: Off	Allows manual switch-off of a running run-on time. If the parameter is switched off, then a switch-off command will also switch the actuator on. This parameter is directly connected to the "Run-on time" parameter.

Operating hours	0...65535 Basic setting: Current value	The time is counted during which the load is physically switched on (relay contact closed). This parameter can be reset to "0", for example after exchanging the load. The Reset button is used to reset the meter to "0". The device must be programmed to apply the change.

Extended channel settings

Parameters	**Setting options, Basic setting**	**Explanations**
Operating mode	Switching operation Push-button operation Flashing Continuous on Continuous off Basic setting: Switching operation	See Device and channels.
Manual commissioning	On, Off Basic setting: On	Blocks manual commissioning for the device channel. In the "Off" setting, the device cannot be reset to the factory setting.
Local Operation	On, Off Basic setting: On	Blocks the output for operation using the **Prog** button.
Behaviour on voltage return	On Off Last value Configured brightness Basic setting: Off	Defines the behaviour of the output after voltage return.
Timer behaviour, voltage return	Off Restart Basic setting: Off	Specifies whether the timers for switch-on delay, switch-off delay and run-on time remain off after voltage return or whether they restart. Directly connected to the parameters "Switch-on delay", "Switch-off delay" and "Run-on time".
Behaviour after the end of the disabling function	On Off no change Last value Basic setting: No change	Behaviour of the output when a block is removed.
Manual saving of the scene values	On, Off Basic setting: On	Disables the saving of the current actuator state (On/Off) as scene value in an actuator for a command via a transmitter.

Switch-off warning	On, Off Basic setting: Off	If the switch-off warning is active, the light is not switched off directly. The light goes off 30, 15 and 6 seconds before permanent switch-off. During the switch-off warning, a switch-on telegram effects direct switch-on. It is not possible to terminate the time using a switch-off telegram.
Priority, lock-out protection	0...4 Basic setting: 1	Specifies the priority for recalling and removing a scene of type Lock-out protection for the channel.
Activate lock-out protection switching state	On, Off Basic setting: Off	Defines the behaviour of the output on activating the lock-out protection.
Deactivate lock-out protection switching state	On, Off Basic setting: Off	Defines the behaviour of the output on deactivating the lock-out protection. Only visible when the priority for the lock-out protection is 0.
Priority, restraint	0...4 Basic setting: 2	Specifies the priority for recalling and removing a scene of type Restraint for the channel.
Activate forced operation switching state	On, Off Basic setting: On	Defines the behaviour of the output on activating the forced operation.
Deactivate forced operation switching state	On, Off Basic setting: Off	Defines the behaviour of the output on deactivating the forced operation. Only visible when the priority for the forced operation is 0.
Priority, wind alarm	0...4 Basic setting: 3	Specifies the priority for recalling and removing a scene of type Wind alarm for the channel.
Activate wind alarm switching state	On, Off Basic setting: Off	Defines the behaviour of the output on activating the wind alarm.
Deactivate wind alarm switching state	On, Off Basic setting: Off	Defines the behaviour of the output on deactivating the wind alarm. Only visible when the priority for the wind alarm is 0.
Priority, sun protection	0...4 Basic setting: 0	Specifies the priority for recalling and removing a scene of type Sun protection for the channel.
Activate sun protection switching state	On, Off Basic setting: On	Defines the behaviour of the output on deactivating the sun protection. Only visible when the priority for the sun protection is 0.

Deactivate sun protection switching state	On, Off Basic setting: Off	Defines the behaviour of the output on deactivating the sun protection. Only visible when the priority for the sun protection is 0.
Priority, twilight	0...4 Basic setting: 0	Specifies the priority for recalling and removing a scene of type Twilight for the channel.
Activate twilight switching state	On, Off Basic setting: On	Defines the behaviour of the output on activating the twilight function.
Deactivate twilight switching state	On, Off Basic setting: Off	Defines the behaviour of the output on deactivating the twilight function. Only visible when the priority for the twilight function is 0.
Switch off brightness overshoot	On, Off Basic setting: On	Allows automatic switch-off according to the brightness. If the parameter is On, then the light controller switches off automatically when the brightness setpoint is greatly exceeded. This parameter is not yet active, as a light controller has not yet been implemented.
Switch on brightness undershoot	On, Off Basic setting: Off	Allows automatic switch-on according to the brightness. If the parameter is On, then the light controller switches on automatically when the brightness setpoint is greatly undershot. We recommend only using the parameter in connection with the parameter "Switch-off on brightness overshoot". This parameter is not yet active, as a light controller has not yet been implemented.
Invert switching output	On, Off Basic setting: Off	Inverts the switching output from NO contact function (factory setting) to NC contact function
Minimum switching repeat time	100 ms ... 10 sec Basic setting: 100 ms	Limits the switching speed of the device by increasing the value, in order to protect the load, for example. Only when the set time has elapsed is switching possible again. The last command during the blocking time is executed after a delay. The switching repeat time starts after each switching operation.

Information window

During channel selection in the Information window, the following settings can be made or values displayed.

Display value	Explanations
Load state	The load can be switched on or off.
Restraint	Display of forced position status.
Operating hours	Display of the operating hours since the last restart in the Settings window **Einstellungen**.

6.3 Lisätarvikkeet

Asennussovitin minikotelo Tilausnro. 5429 00
eNet-palvelin Tilausnro. 5301 00

6.4 Vaatimustenmukaisuus

Täten Gira Giersiepen GmbH & Co. KG vakuuttaa, että radiolaitteisto mallia
Tilausnro. 5423 00 / 5424 00
vastaa direktiiviä 2014/53/EU. Tuotteen täydellinen numero löytyy tuotteen päältä. EU-vaatimustenmukaisuusvakuutuksen täydellinen teksti löytyy seuraavasta Internet-osoitteesta:
www.gira.de/konformitaet

6.5 Takuu

Takuuasiat hoidetaan voimassa olevien lakien mukaisesti laitteen myyneen liikkeen kautta.

Toimita tai lähetä viallinen laite ja vian kuvaus maksutta vastaavalle jälleenmyyjälle (alan liike/asennusyritys/sähköalan liike). Jälleenmyyjät toimittavat tuotteen edelleen Gira Service Center -palvelukeskukseen.

Gira
Giersiepen GmbH & Co. KG
Elektro-Installations-
Systeme

Industriegebiet Mermbach
Dahlienstraße
42477 Radevormwald

Postfach 12 20
42461 Radevormwald

Deutschland

Tel +49(0)21 95 - 602-0
Fax +49(0)21 95 - 602-191

www.gira.de
info@gira.de